Pendant longtemps, c'est le caractère électrique des lampes qui a prédominé; la lumière était alors la preuve que le courant électrique était passé par le filament. Mais l'éclairage moderne n'est plus ce qu'il était. Il n'est plus question d'électricité mais d'électronique. Circuits imprimés, micro-puces, diodes et interfaces sont désormais les ingrédients de base pour nous permettre d'avoir plus de contrôle, préserver l'énergie et allonger la durée de vie.

Cette transformation est l'occasion d'établir de nouvelles possibilités au cœur de la rencontre entre l'éclairage et l'électronique.

Ceci n'est pas une histoire de gadget (si l'on met de côté la prouesse technique). Il s'agit davantage d'une affirmation de notre façon de vivre. Nous avons souvent besoin, partout où la lumière est présente, de charger nos appareils électroniques qui sont de plus en plus nombreux. Industrial Facility w152 est une lampe électronique qui permet d'obtenir de l'énergie universelle à partir de 3 ports USB. Elle reconnaît le type de chargement nécessaire à chacun des appareils branchés afin de charger de façon simultanée les différents équipements le plus rapidement possible.

Cette lampe peut fournir jusqu'à 3 Ampères, ce qui est suffisant pour charger les dernières générations d'ordinateurs portables. Elle se décline en plusieurs versions : équipée d'un socle facilement déplaçable, en applique murale ou directement intégrée à une surface. Industrial Facility w152 illumine et dote d'énergie aussi bien les bureaux, les ateliers, les bibliothèques que les salons et les tables de chevet.

Sam Hecht and Kim Colin.

Industrial Facility

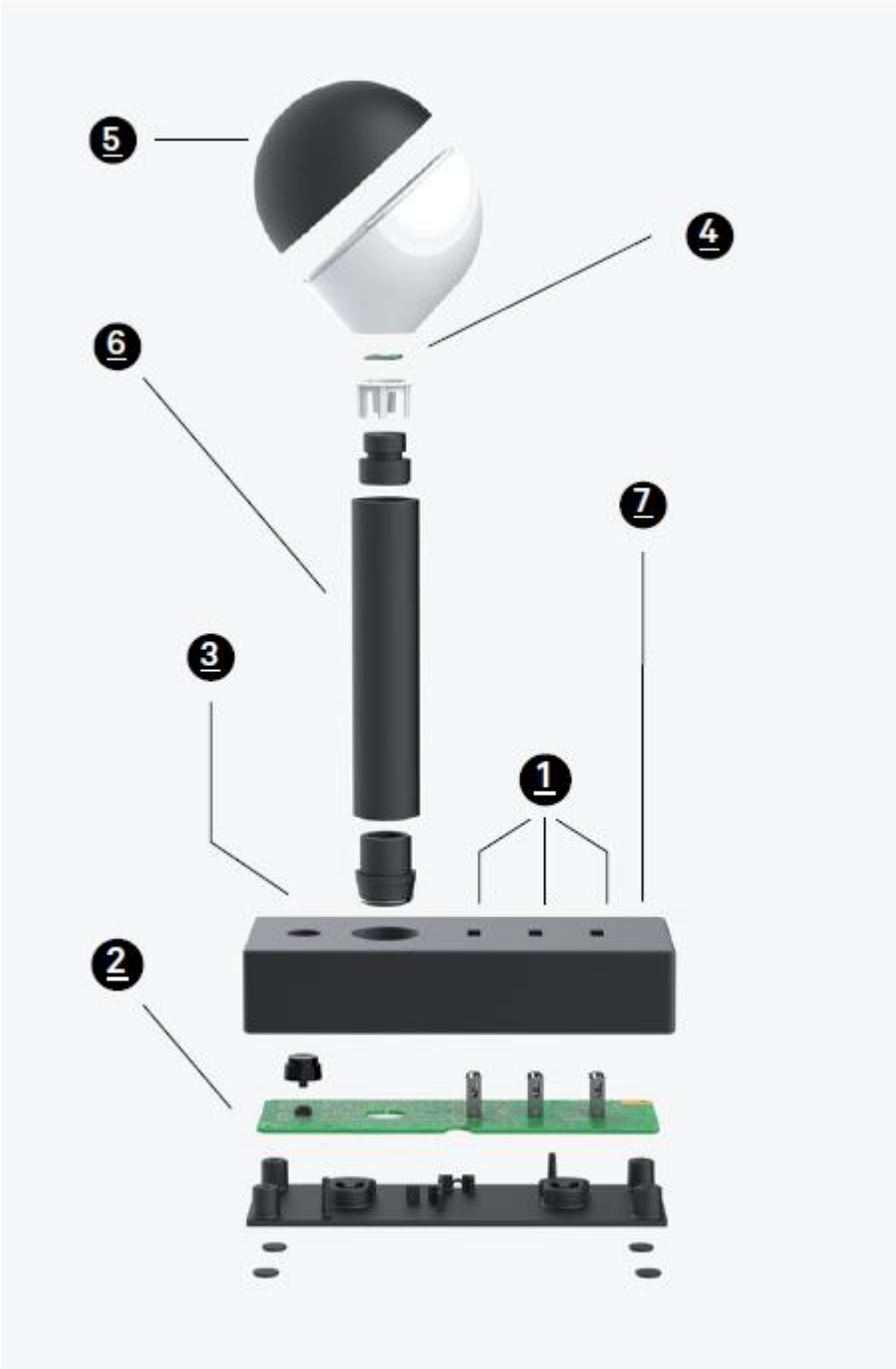
5
4
6
7
3
1
2

Caractéristiques

❶

Charge très rapidement 3 appareils via port USB

Chaque port USB peut fournir 3A ce qui permet un chargement très rapide simultané des appareils reliés par port USB.

❷

Gestion de puissance et détection d'appareil

Détecte la puissance requise pour charger chaque appareil et assurer la charge recommandée la plus rapide.

❸

Mini-interrupteur programmable

Cliquer sur on/off et maintenir le bouton pour paramétrer l'intensité d'éclairage. Relâcher pour enregistrer.

❹

Efficacité énergétique

Efficacité énergétique. Haute qualité, couleur chaude. Source LED.

❺

Version ambiance ou à éclairage dirigé

Deux versions sont disponibles : l'une en version ambiance et l'autre en éclairage dirigé.

❻

Rotation 360 degrés

Rotation possible pour éviter les reflets et diriger la lumière.

❼

Corps en aluminium forgé et laminé

Réalisé avec de l'aluminium forgé et laminé.

❽

Socle USB

Le socle USB est disponible en version déplaçable ou en applique murale.

❾

Version intégrée

Disponible en version intégrée pour les bureaux, cabinets et tables.

Spécificités techniques

USB

Chargeur port USB
3 X type A femelle

Courant de charge
Maximum 9A au total
(3A par port USB)

Durée de vie
Minimum 5000 heures à 25°
en charge complète

Protection de surintensité, autorégulation

Compatible avec iPad, iPhone Apple

Compatible avec Android

Kindle Fire
1,8A maximum

Jouets USB, accessoires de bureaux, lumières de bicyclette, haut-parleurs
Bluetooth : charge identique aux chargeurs originaux

Voltage AC
100-240V AC 50/60 Hz

Voltage sortie
5V DC +- 5%

Consommation d'énergie en veille
Moins de 0,1W

L'appareil peut fonctionner entre :
0° et 35° C

Humidité relative maximum
85% HR

Certification CEM
EN55022:2006 + A1: 2007
EN55024 - 2010

Appareil Charge (0 – 100%)

iPhone 6 / 6 Plus
2 X plus rapide (2.1 A)*

iPhone 5
1 A au plus rapide

iPad Air 2
2,4A au plus rapide

iPad Mini
2,4 A au plus rapide

Google Chromebook 11
2,4A au plus rapide

Samsung Galaxy S3
1A au plus rapide

* Le IPhone 6 peut être chargé à 2,1A

Source lumineuse (fournie)
LED 6 W

Température de couleur
2700 K

IRC
>90

Lumen
550

Lumen /W
88

Durée de vie de la LED
50000 heures

Ceci n'est pas une histoire de gadget

Une lampe électronique qui fournit une puissance énergétique universelle, puissante, détecte les besoins en charge et les gère de la façon la plus rapide possible…

Modèles + dimensions

INDUSTRIAL FACILITY
w152

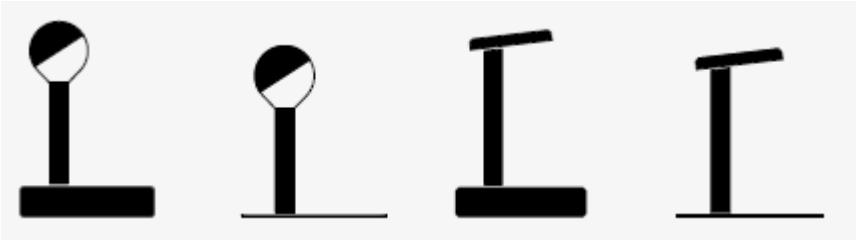

W152 b1	W152 i1	W152 b2	W152 i2
Ambiance / Socle	Ambiance / Intégré	Dirigée/ socle	Dirigée/ intégrée

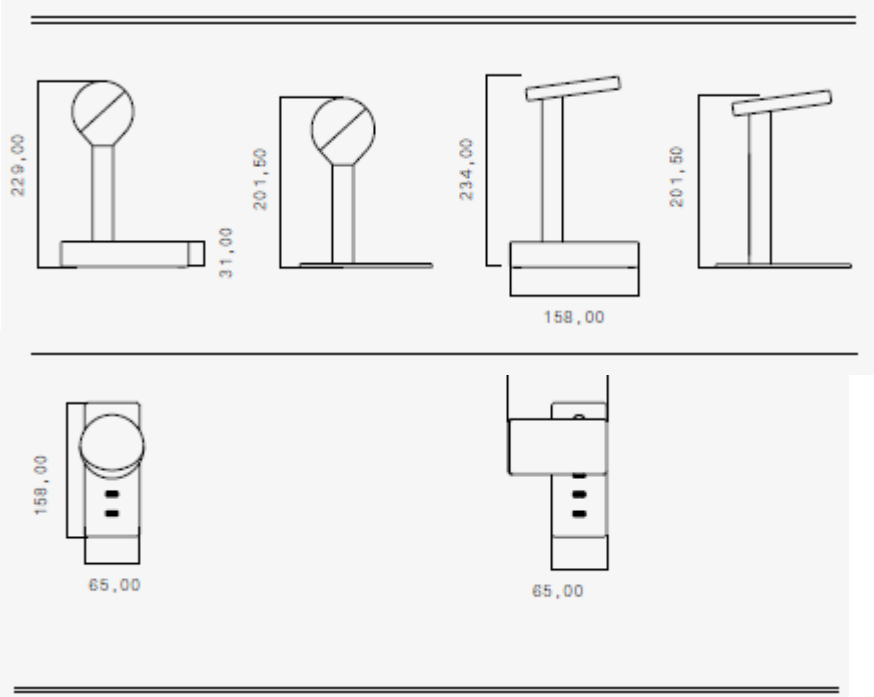

Coloris disponibles : aluminium naturel et noir anodisé

Chez soi

Exemples

Chambre
Table

Salon
Table

Home Office
Table ou en applique murale

W152 b1

Dans la chambre

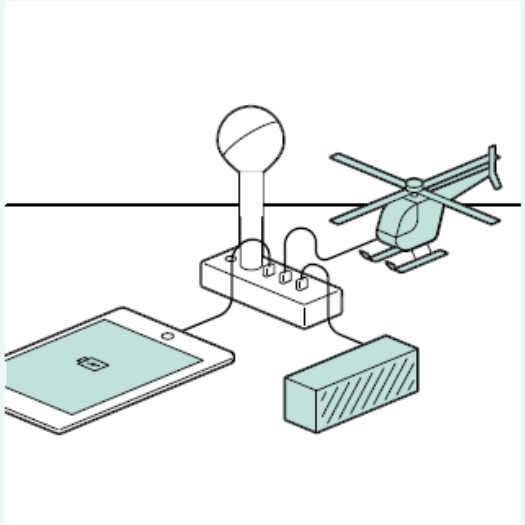

Charge jusqu'à 3 appareils en même temps à leur vitesse la plus rapide

Jouets USB, accessoires de bureaux, lampes de bicyclette, haut parleurs, portables

Au bureau

APPAREILS

iPhone 6 / 6 Plus
Samsung
Galaxy S3,
Chromebook
Ordinateurs
portables,
Apple Watch
(2015) ...

Au bureau

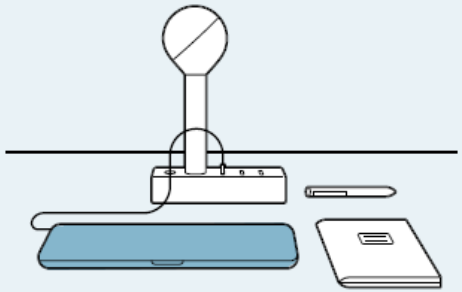

w152 i2

Exemples

Ateliers
Tables ou applique murale

Poste de travail
Table ou applique murale

Salle de réunion
Table ou intégrée

Lounge
Table ou intégrée

Dans les lieux publics

Exemples

Bibliothèques
Fixée sur une table, intégrée ou en applique murale

Chambres d'hôtel
Fixée ou intégrée sur une table

Réception
Fixée sur table, intégrée ou en applique murale

Aéroports
Fixée sur table ou intégrée

exemple

w152i1

Dans les aéroports

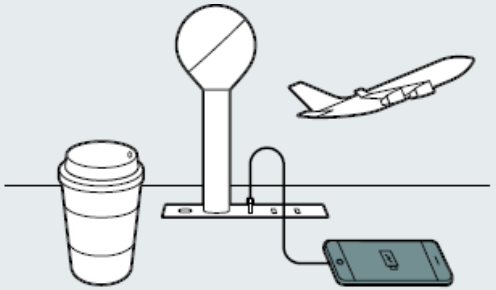

iPad Mini,
iPad Air 2,
LED de puissance 6W
(incluse)

FIXATION
Dans les espaces publics, il est possible de fixer le socle de la lampe en ajoutant en un « anneau de sécurité ». Ainsi, la lampe est fixée de façon permanente.
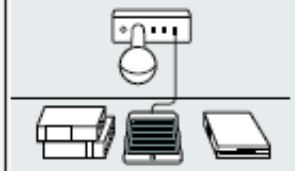
Bibliothèque